089
WA160° 30,00
DA

[382.37]
- 377.70 -
[373.03]

090
WA120° 27,00
DA
380-kV-Verdrillung

ES/LWL mit Vogelschutzmarken

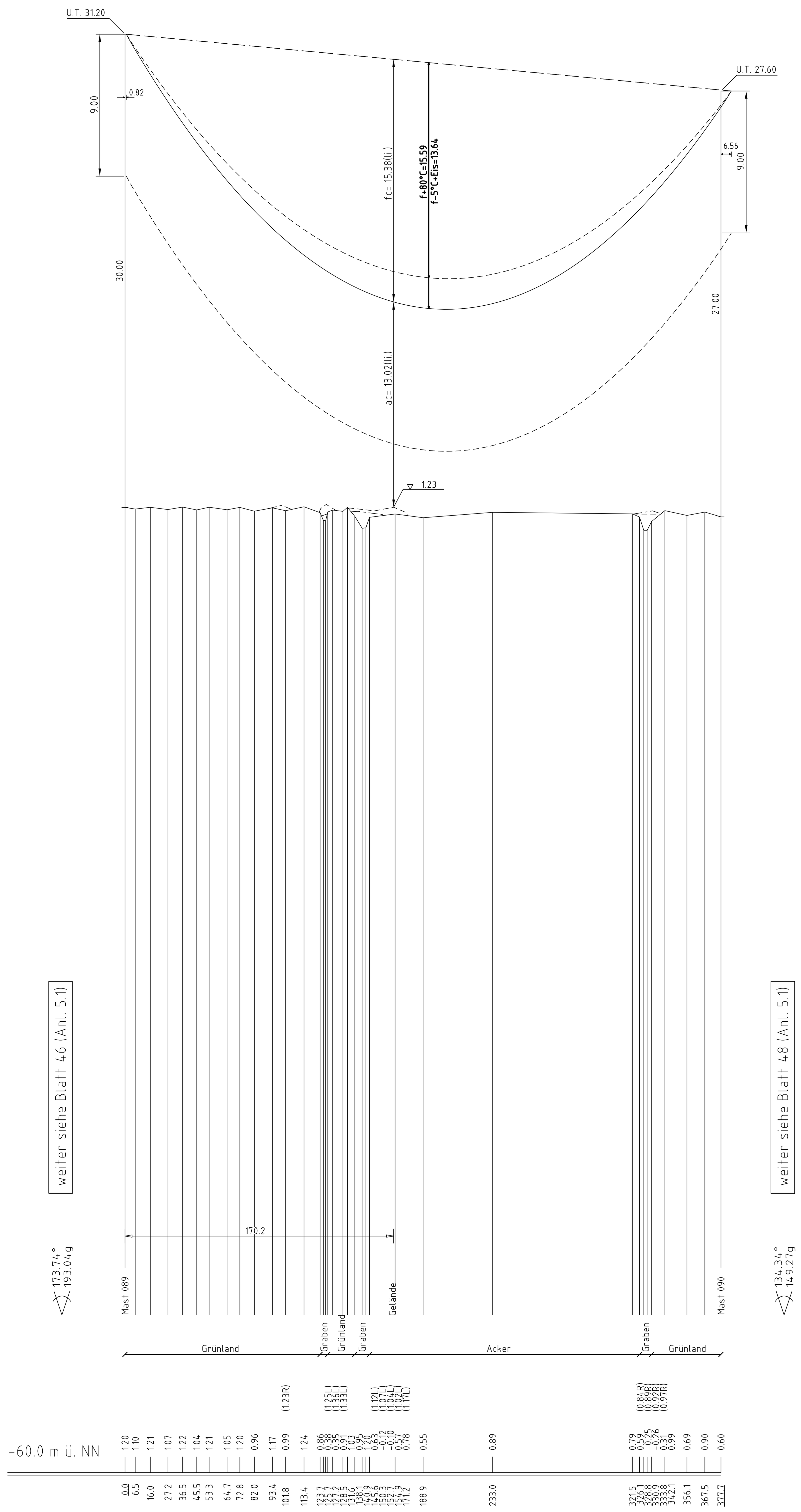

weiter siehe Blatt 46 (Anl. 5.1)

173.74°
193.04g

weiter siehe Blatt 48 (Anl. 5.1)

134.34°
149.27g

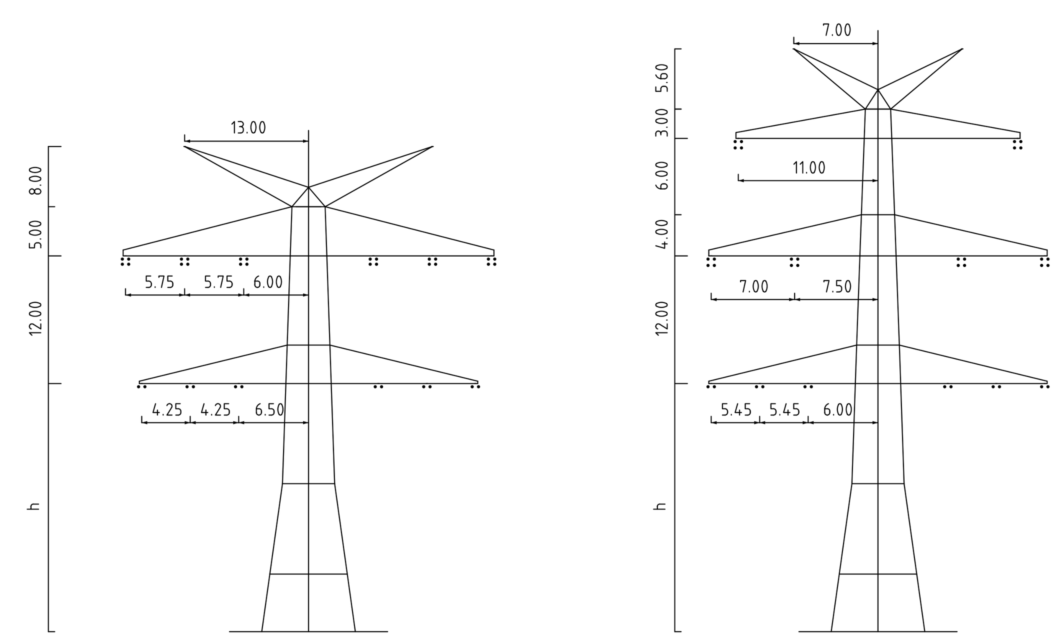

Mast Nr. 089

Mast Nr. 090

Vegetation dichter als 3.50m am Leiterseil

Vegetation zwischen 3.50m und 5.00m zum Leiterseil

Vegetation innerhalb des Schutzbereiches

Kreis Nordfriesland
Gemeinde Koldenbüttel
Gemarkung Koldenbüttel
Flur 12

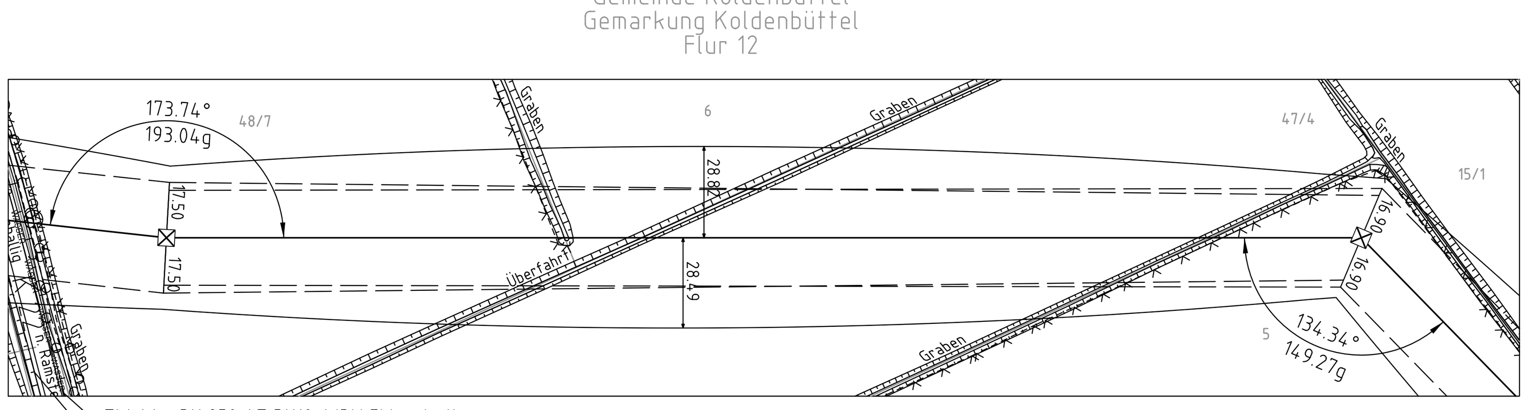

Flur 8

TW-Ltg. DN 250 AZ PN10, WBV Eiderstedt
FM-Kabel, Deutsche Telekom

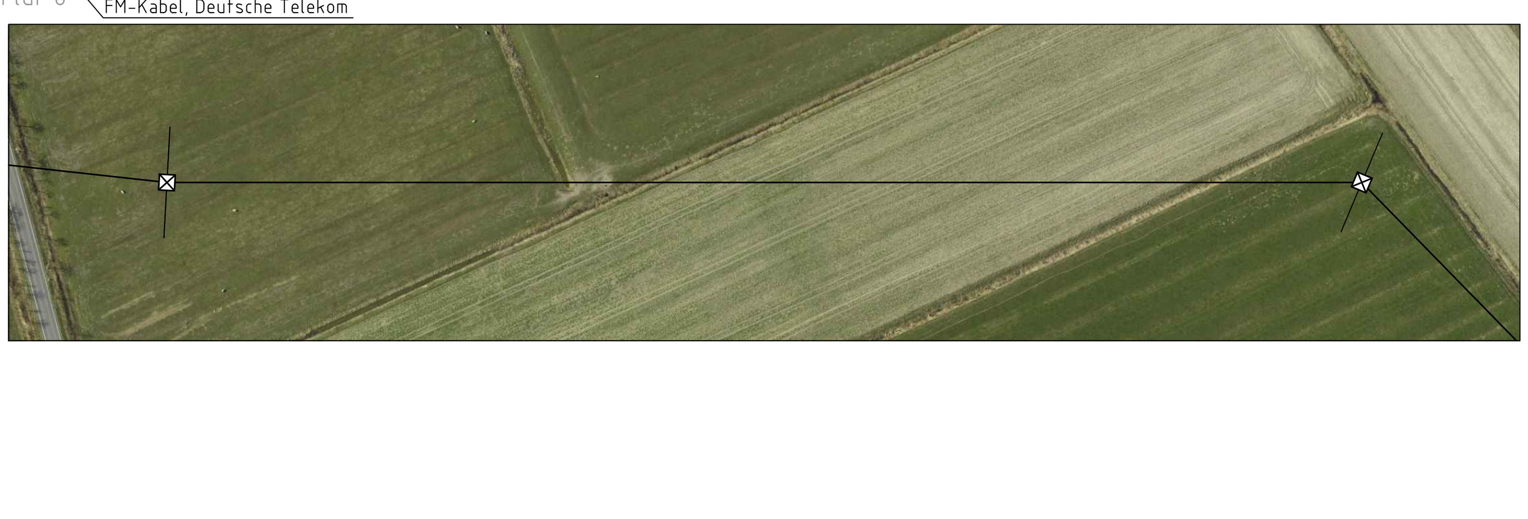

Anlage 5.1
Blatt 47/84

TenneT
Taking power further

380-kV-Ltg. Heide West-Husum Nord
LH-13-320

Längenprofil

Deckblatt

Mast Nr. 089 - Mast Nr. 090

Maßstab — der Längen 1 : 2000; der Höhen 1 : 200

DIN VDE-Bestimmung	: DIN VDE 0210/ DIN EN 50341 -3-4: 01/2011 (Eiszone 2, Windzone 4)
Masttyp	: DA-4-DE-2013.1 DA-4-EE-2016.1
Beseilung Leiterseil	: 2×3×4 565-AL1/72-ST1A; MZS=46,0N/mm² (380-kV) 2×3×2 565-AL1/72-ST1A; MZS=46,0N/mm² (110-kV)
Erdseil	: 2×1 ASLH-D(S)bbb 2x24SMF 181-AL3/25-A20SA-18,2; dhgl. bei 10°C
Luftkabel/ sonstige Belegung	:
Kettenlänge	: DA=6,50m (3178N) (380-kV) DA=3,59m (1030N) (110-kV)
Seitliche Überhöhung	: 16.00 m rechts — - — - — - - oder links — — — — — — — aufgenommen

Planfeststellungsunterlage

Aufgestellt
Bayreuth,
TenneT TSO GmbH

30.09.2014

i.V. [signature] i.A. Dr. [signature]

Zust.	Änderung	Datum	Name
1.	Anpassung Plankopf	18.12.2015	TH
2.	Änderung Masttyp Mast 089	18.12.2015	TH
3.	Verschiebung Mast 090	18.12.2015	TH
4.	Ergänzung Verdrillung M.090	30.08.2016	TH
5.	Anpassung Ketten & LWL-Beseilung	20.04.2017	TH
6.	Anpassung Gestänge	15.12.2017	TH

Maßstab 1:2000/200 Einheit Meter

imp GmbH
Im Neyl 18
59823 Arnsberg-Oeventrop

	Datum	Name
Bearb.	30.09.2014	Eickhoff
Gepr.	30.09.2014	Hothmann
Norm	DIN EN 50341-3-4: 01/2011	
Fachbereich TL		

TenneT
Taking power further

Urspr.:

Kartengrundlage © GeoBasis-DE/LVermGeo SH (www.LVermGeoSH.schleswig-holstein.de)